単線結線図

（据付）

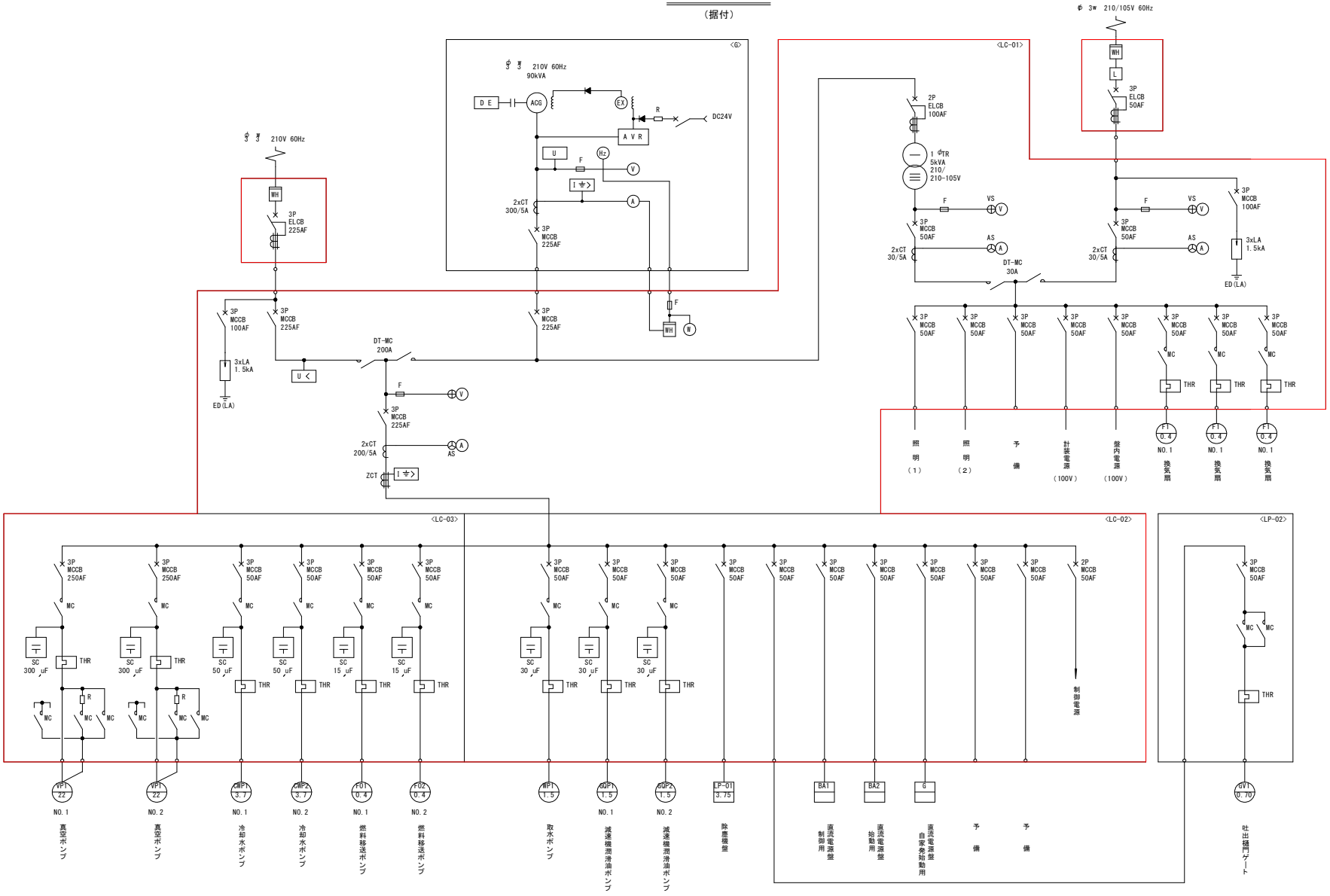

凡例

記号	名称
V	交流電圧計
⊕	電圧切換スイッチ
A	交流電流計
⊕	電流切換スイッチ
W	電力計
Hz	周波数計
WH	電力量計
U <	不足電圧継電器
U	電圧継電器
I ⇔>	地絡過電流継電器
ELR	地絡過電流継電器
AVR	自動電圧調整器
ACG	交流発電機
D/E	ディーゼル機関
MCCB	配線用しゃ断器
DT-MC	双投式電磁接触器
PT	計器用変圧器
TR	変圧器
CT	変流器
ZCT	零相変流器
SC	進相コンデンサ

注記

1. ☐ 印は今回を示す。

工事名	R3吉耕　長寿命化　中の坪排水機場 機械設備補修I工事（県債）		
路線名等	中ノ坪排水機場		
工事箇所	阿波市阿波町川久保		
図面名	1工区　単線結線図（据付）		
縮尺	S=NON	図面番号	1 / 8
会社名			
事業者名	徳島県東部農林水産局<吉野川>		

単 線 結 線 図

（撤去）

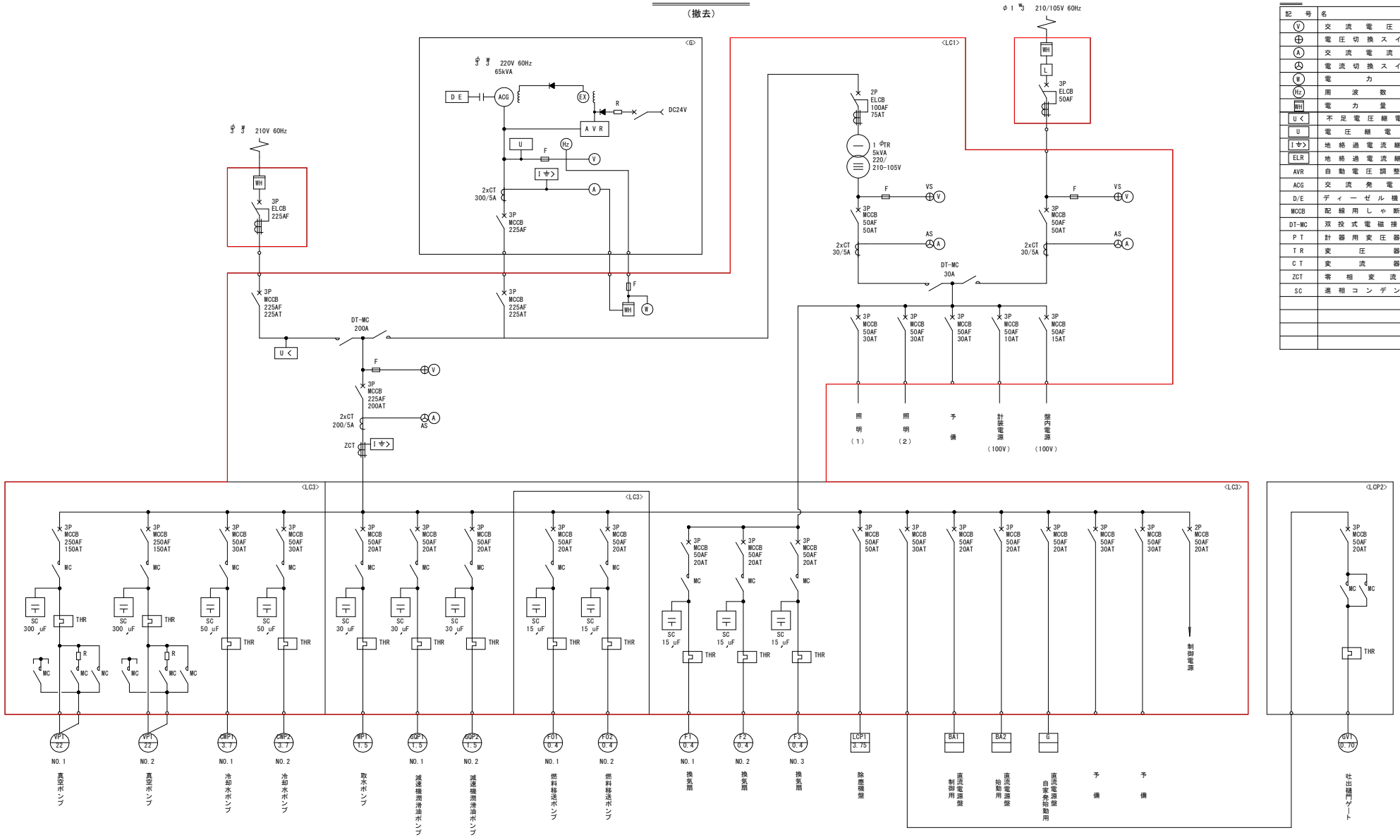

凡 例

記 号	名 称
V	交流電圧計
⊕	電圧切換スイッチ
A	交流電流計
⊕	電流切換スイッチ
W	電力計
Hz	周波数計
WH	電力量計
U く	不足電圧継電器
U	電圧継電器
I ⇳>	地絡過電流継電器
ELR	地絡過電流継電器
AVR	自動電圧調整器
ACG	交流発電機
D/E	ディーゼル機関
MCCB	配線用しゃ断器
DT-MC	双投式電磁接触器
PT	計器用変圧器
TR	変圧器
CT	変流器
ZCT	零相変流器
SC	進相コンデンサ

注記

1. ▭ 印は撤去を示す。

工事名	R3吉耕　長寿命化　中の坪排水機場 機械設備補修I工事（県債）		
路線名等	中ノ坪排水機場		
工事箇所	阿波市阿波町川久保		
図面名	1工区　単線結線図（撤去）		
縮尺	S=NON	図面番号	2 / 8
会社名			
事業者名	徳島県東部農林水産局<吉野川>		

受電盤・ポンプ盤外形図

（据付）　S=1/20

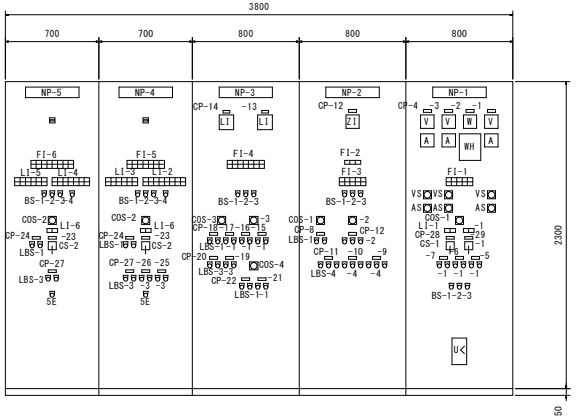

正　面　図

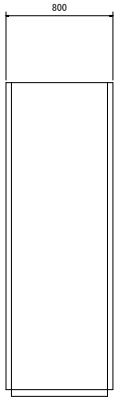

側　面　図

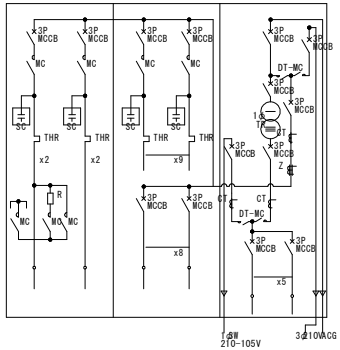

盤　内　結　線　図

記　号	名　　称	備　考
N P -1	低圧主幹盤	LC-01
-2	NO.1　補機動力盤	LC-02
-3	NO.2　補機動力盤	LC-03
-4	NO.1　主ポンプ盤	P-01
-5	NO.2　主ポンプ盤	P-02
C P -1	照明買電	
-2	自家発	
-3	照明変圧器２次	
-4	動力	
-5	NO.3　換気扇	
-6	NO.2　換気扇	
-7	NO.1　換気扇	
-8	取水ポンプ	
-9	コンベア	
-10	NO.2　除塵機	
-11	NO.1　除塵機	
-12	吐出樋門ゲート	
-13	吐水槽水位	
-14	吸水槽水位	
-15	NO.2　冷却水ポンプ	
-16	NO.1　冷却水ポンプ	
-17	NO.2　真空ポンプ	
-18	NO.1　真空ポンプ	
-19	NO.2　真空ポンプ用封水弁	
-20	NO.1　真空ポンプ用封水弁	
-21	NO.2　燃料移送ポンプ	
-22	NO.1　燃料移送ポンプ	
-23	主ポンプ	
-24	初期潤滑油ポンプ	
-25	真空破壊弁	
-26	吸気弁	
-27	冷却水弁	
-28	200V　切換コンタクタ	
-29	100V　切換コンタクタ	

FI-1

停　電	復　電	電気系統 重故障	電気系統 軽故障	動力回路 地　絡
NO.1 換気扇 故　障	NO.2 換気扇 故　障	NO.3 換気扇 故　障	予　備	予　備

FI-2

AC 制御 電源断	取水井 水　位 異常低下	取水ポンプ 故　障

FI-3

除塵機 現　場	除塵機 中　央	予　備	吐出樋門 ゲート 現　場	吐出樋門 ゲート 中　央
NO.1 除塵機 故　障	NO.2 除塵機 故　障	コンベア 故　障	吐出樋門 ゲート 故　障	予　備

FI-4

吸水槽 水　位 異常上昇	高架水槽 水　位 異常上昇	NO.1 真空ポンプ 故　障	冷却水槽 水　位 異常上昇	NO.1 冷却水ポンプ 故　障	予　備	NO.1　燃料 移送ポンプ 故　障
予　備	高架水槽 水　位 異常低下	NO.2 真空ポンプ 故　障	冷却水槽 水　位 異常低下	NO.2 冷却水ポンプ 故　障	燃料小出槽 油　面 異常低下	NO.2　燃料 移送ポンプ 故　障

FI-5

機　関 過速度	機　関 潤滑油温 異常上昇	機　関 冷却水 断　水	減速機 冷却水 断　水	起動渋滞	非常停止	吸水槽 水　位 異常低下
機　関 潤滑油圧 異常低下	機　関 冷却水温 異常上昇	減速機 潤滑油圧 異常低下	減速機 潤滑油温 異常上昇	無送水	初　期 潤滑油ポンプ 故　障	予　備

FI-6

機　関 過速度	機　関 潤滑油温 異常上昇	機　関 冷却水 断　水	減速機 冷却水 断　水	ポンプ 潤滑水 断　水	起動渋滞	非常停止	吸水槽 水　位 異常低下
機　関 潤滑油圧 異常低下	機　関 冷却水温 異常上昇	減速機 潤滑油圧 異常低下	減速機 潤滑油温 異常上昇	減速機 軸受温度 異常上昇	予　備	初　期 潤滑油ポンプ 故　障	予　備

LI-1

買　電	自家発

LI-2

吸水槽 水　位 規定値以上	冷却水槽 水　位 規定値以上	燃料小出槽 油　面 規定値以上	他機が 起動中 でない	吐出樋門 ゲート 全　開	保護継電器 復　帰	ポンプ 満　水	予　備
吐水槽 水　位 規定値以上	冷却水ポンプ 運動・正常	電源確立	真空ポンプ 運動・正常	停　止 動作中 でない	初　期 潤滑油ポンプ 正　常	冷却水 通　水	予　備

LI-3

単　独	運　動	準備完了	起　動	吸　気	潤滑油
冷却水	満　水	機関起動	運　転	排　水	停　止

LI-5

単　独	運　動	準備完了	起　動	潤滑油	予　備
冷却水	機関起動	運　転	排　水	停　止	予　備

LI-4

吸水槽 水　位 規定値以上	冷却水槽 水　位 規定値以上	燃料小出槽 油　面 規定値以上	他機が 起動中 でない	吐出樋門 ゲート 全　開	保護継電器 復　帰	予　備
予　備	冷却水ポンプ 運動・正常	電源確立	停　止 動作中 でない	初　期 潤滑油ポンプ 正　常	冷却水 通　水	予　備

LI-6

クラッチ 切	クラッチ 入

凡　例

記　号	名　　称
COS -1	切換スイッチ　（手　動－自　動）
-2	〃　（単　独－連　動）
-3	〃　（連動－単独－N運動）
-4	〃　（自動－手動－N動）
C S -1	操作スイッチ　（買電－自家発）
-2	〃　（停　止－運　転）
B S -1	押釦スイッチ（警　報　停　止）
-2	〃　（表　示　復　帰）
-3	〃　（ランプテスト）
-4	〃　（起　動　条　件）
LBS -1	照光式押釦スイッチ（停　止－運　転）
-2	〃　（閉－停止－開）
-3	〃　（　閉　－　開　）
-4	〃　（逆転－停止－運転）
5　E	引釦スイッチ（非　常　停　止）

注記

1．本図は全て今回を示す。

工事名	R3吉耕　長寿命化　中の坪排水機場 機械設備補修I工事（県債）		
路線名等	中ノ坪排水機場		
工事箇所	阿波市阿波町川久保		
図面名	１工区　受電盤・ポンプ盤外形図		
縮尺	S=1:20	図面番号	3 / 8
会社名			
事業者名	徳島県東部農林水産局<吉野川>		

始動用直流電源盤単線結線図

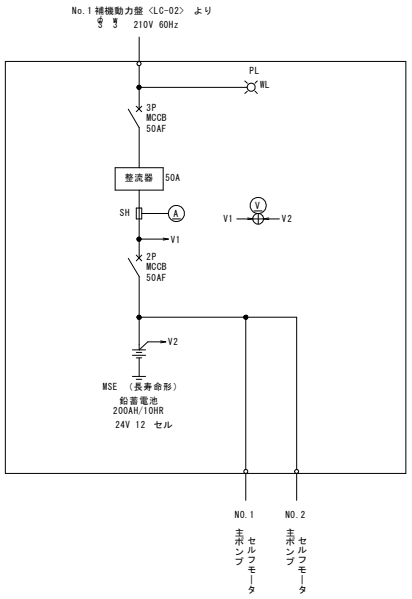

制御用直流電源盤単線結線図

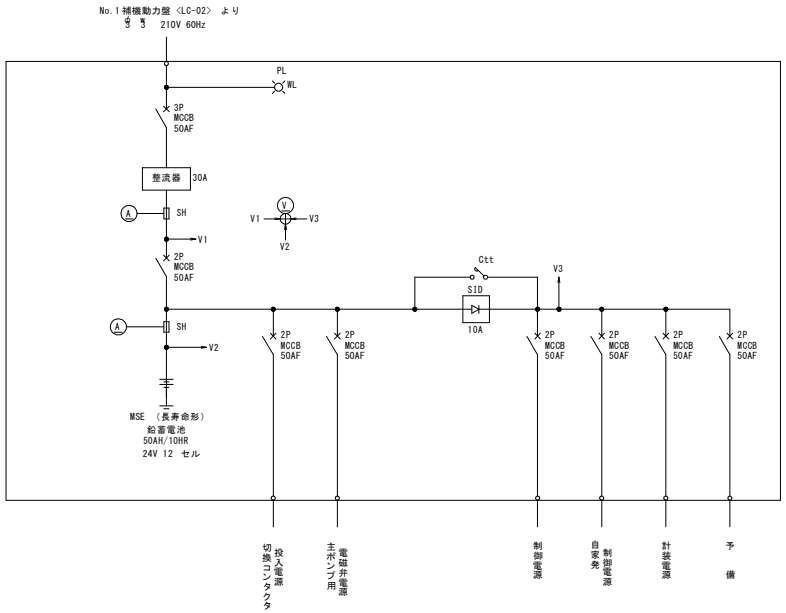

始動用直流電源盤外形図 S=1/20

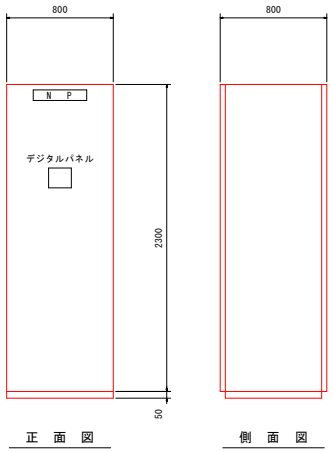

制御用直流電源盤外形図 S=1/20

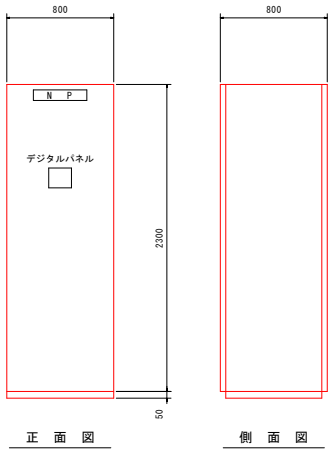

注記

1. 本図は全て据付を示す。

工事名	R3吉耕　長寿命化　中の坪排水機場 機械設備補修I工事（県債）		
路線名等	中ノ坪排水機場		
工事箇所	阿波市阿波町川久保		
図面名	1工区 始動用直流電源盤外形図・単線結線図 1工区 制御用直流電源盤外形図・単線結線図		
縮尺	S=1:20	図面番号	4 / 8
会社名			
事業者名	徳島県東部農林水産局〈吉野川〉		

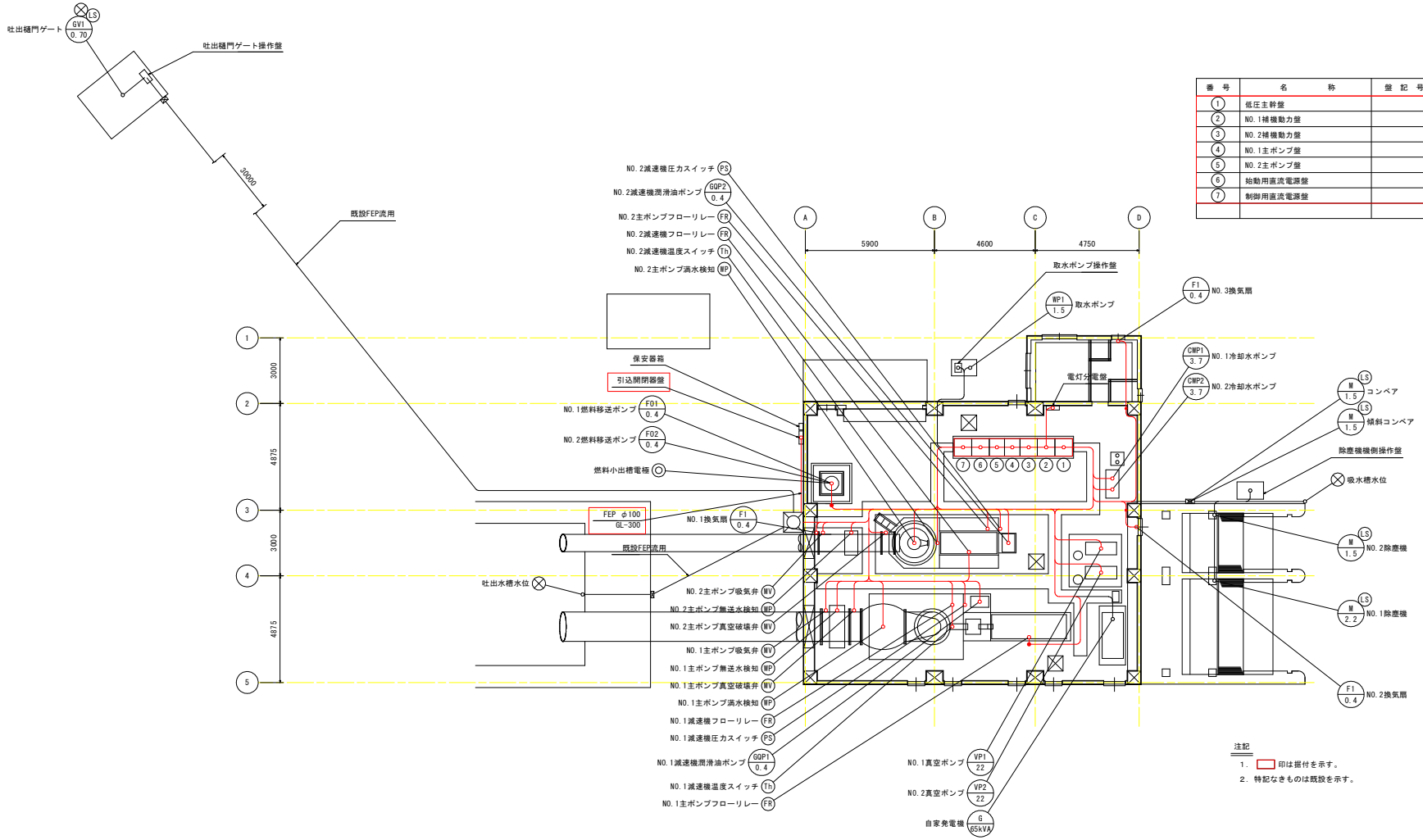

番号	名称	盤記号	備考
1	低圧主幹盤		今回
2	NO.1補機動力盤		〃
3	NO.2補機動力盤		〃
4	NO.1主ポンプ盤		〃
5	NO.2主ポンプ盤		〃
6	始動用直流電源盤		〃
7	制御用直流電源盤		〃

注記

1. □印は据付を示す。
2. 特記なきものは既設を示す。

場内平面図　S=1/100

1工区（据付）

工事名	R3吉野　長寿命化　中の坪排水機場 機械設備補修1工事（県債）		
路線名等	中ノ坪排水機場		
工事箇所	阿波市阿波町川久保		
図面名	1工区 場内平面図（据付）		
縮尺	S=1:100	図面番号	5 / 8
会社名			
事業者名	徳島県東部農林水産局<吉野川>		

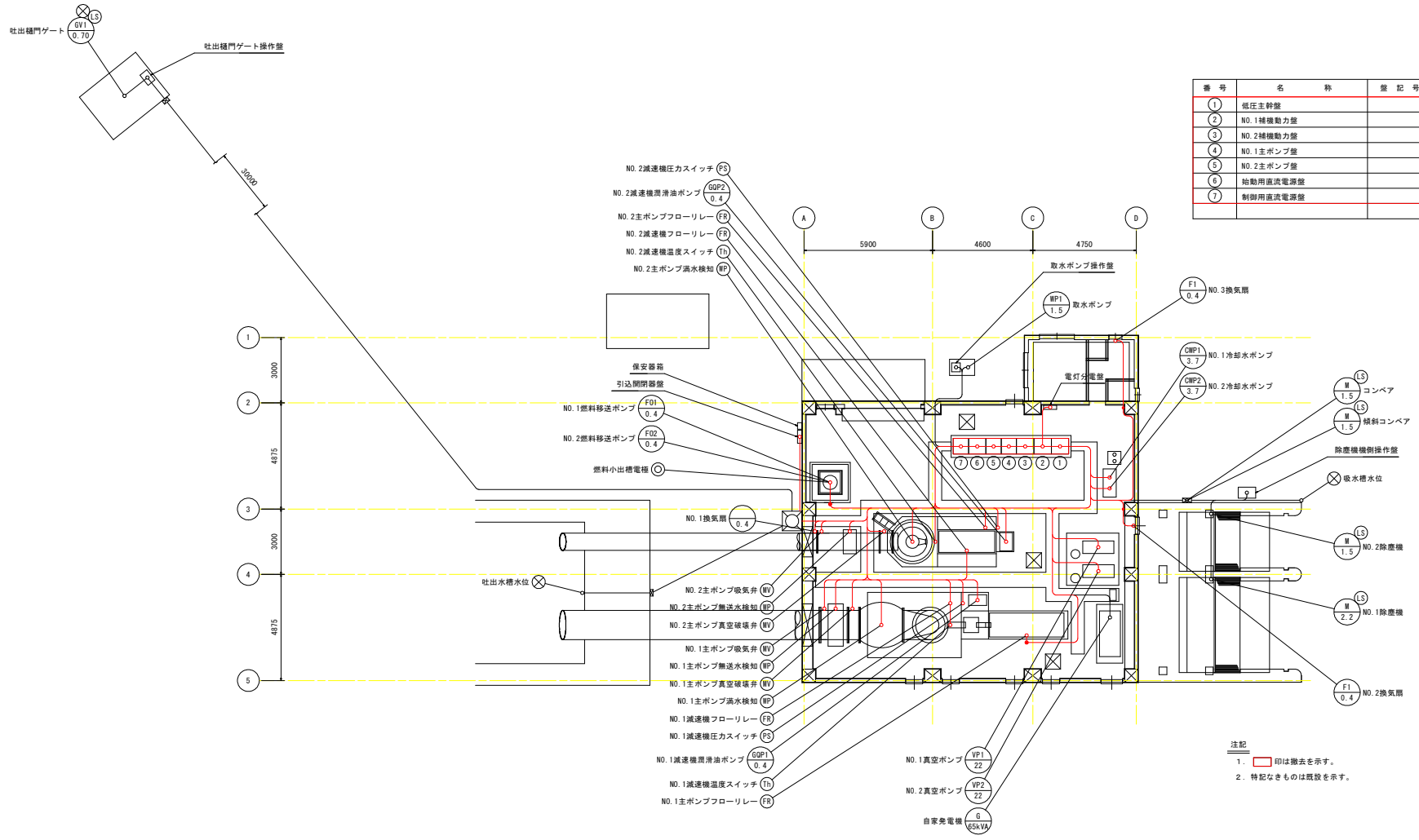

番号	名称	盤記号	備考
1	低圧主幹盤		撤去
2	NO.1補機動力盤		〃
3	NO.2補機動力盤		〃
4	NO.1主ポンプ盤		〃
5	NO.2主ポンプ盤		〃
6	始動用直流電源盤		〃
7	制御用直流電源盤		〃

注記

1．□印は撤去を示す。

2．特記なきものは既設を示す。

場内平面図　S=1/100

1期（撤去）

工事名	R3吉耕　長寿命化　中の坪排水機場 機械設備補修I工事（県債）		
路線名等	中ノ坪排水機場		
工事箇所	阿波市阿波町川久保		
図面名	1工区 場内平面図（撤去）		
縮尺	S=1:100	図面番号	6 / 8
会社名			
事業者名	徳島県東部農林水産局<吉野川>		

配 線 系 統 図 1

1工区（据付）

注記

1. ▭ 印は今回を示す。
2. 特記なきものは既設を示す。
3. 電線管は屋内ＨＩＶＥとする。

工事名	R3吉耕　長寿命化　中の坪排水機場 機械設備補修I工事（県債）		
路線名等	中ノ坪排水機場		
工事箇所	阿波市阿波町川久保		
図面名	１工区 配線系統図1（据付）		
縮尺	S=1:100	図面番号	7 / 8
会社名			
事業者名	徳島県東部農林水産局<吉野川>		

配 線 系 統 図 2

1工区（撤去）

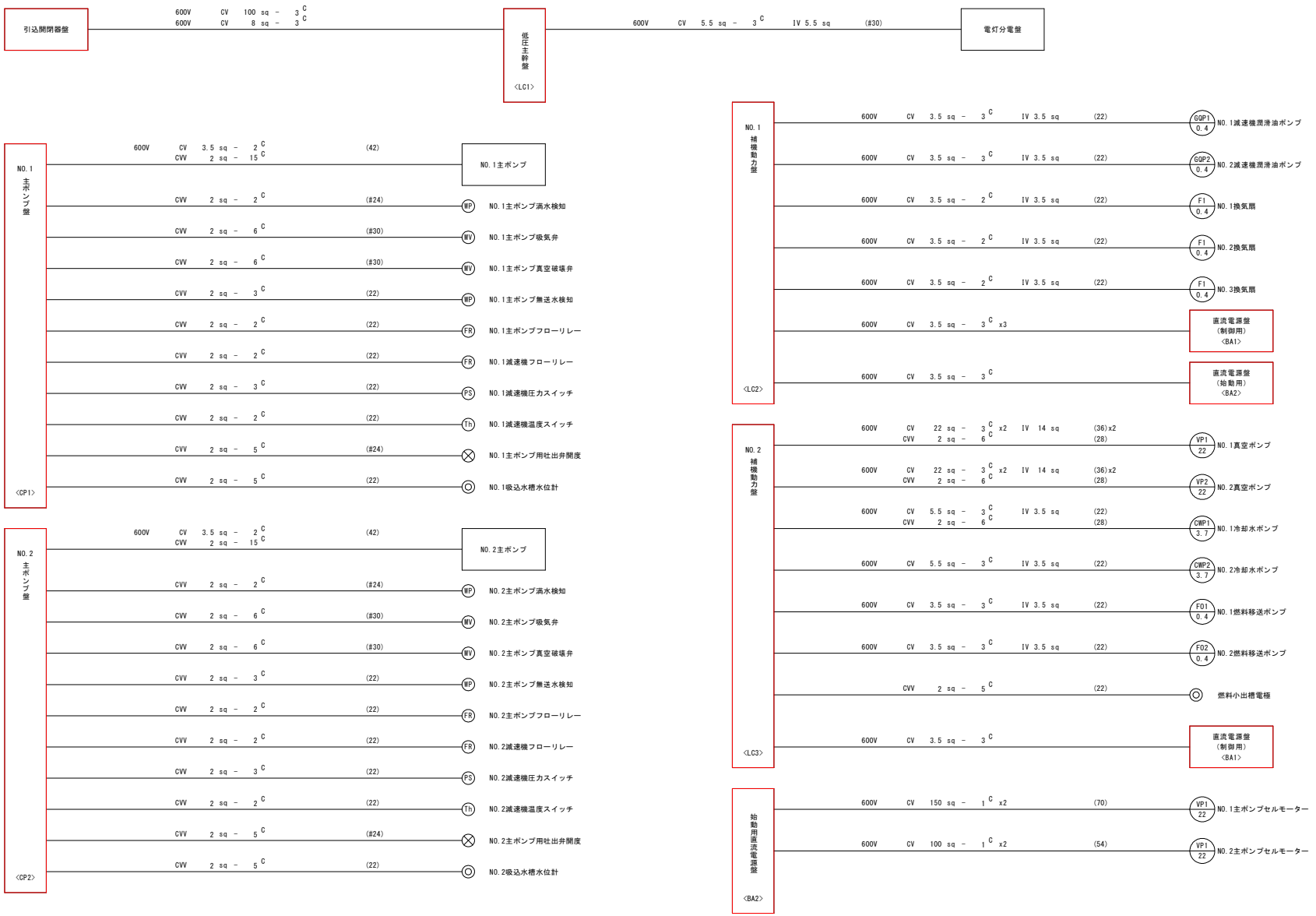

注記

1. ▭ 印は撤去を示す。
2. 特記なきものは既設を示す。

工事名	R3吉野 長寿命化 中の坪排水機場 機械設備補修I工事（県債）		
路線名等	中ノ坪排水機場		
工事箇所	阿波市阿波町川久保		
図面名	1工区 配線系統図2（撤去）		
縮尺	S=1:100	図面番号	8 / 8
会社名			
事業者名	徳島県東部農林水産局<吉野川>		